Plus d'information:
www.blug.es/fra/productos/

BLUG®
Credeblug, s.l.

RÉFÉRENCE
CM4-1,1

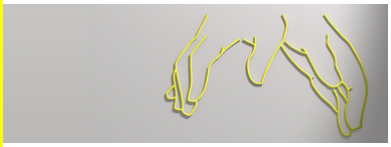

TYPE DE MACHINE	DENSITÉ MAX. MATÉRIEL
BENNE	1,1 T/M³
TYPE DE COMMANDE	**NOMBRE DE CÂBLES**
MÉCANIQUE	4

MATÉRIEL À MANIPULER

D'ENGRAIS, CÉRÉALES, CHARBON, MATÉRIAUX ET PRODUITS EN VRAC JUSQU'À UNE DENSITÉ DE 1,1 t/m³

Ensemble de poulies avec des gorges tempérées, dimensionnées pour chaque application et montées sur des paliers / roulements

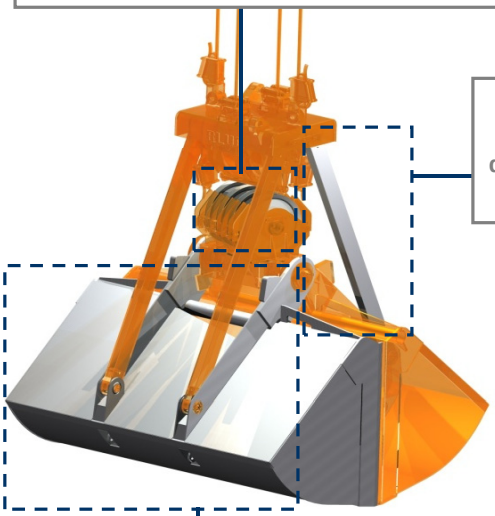

Bras articulés pour compenser les désalignements entre la tête de la benne et les valves

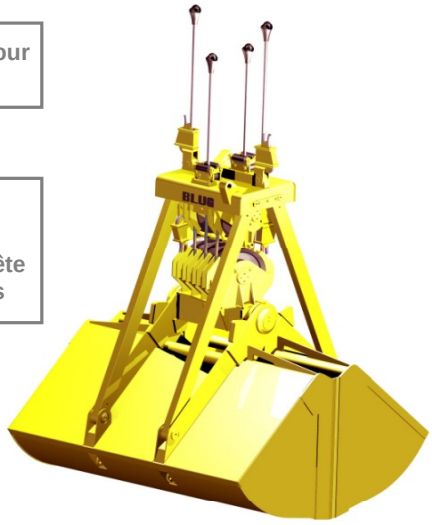

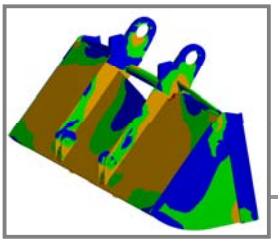

Structure validée au moyen d'analyse d'Éléments Finis

Profil de poches idéal pour chaque granulométrie, talus et densité avec des lèvres de fermeture anti-usure et anti-abrasion en acier au manganèse

PRODUITS RELATIFS

CM4G-1,1

CM4-0,8

CM4G-0,8

Équipement nécessaire

- 2 câbles pour la suspension.
- 2 câbles pour l'ouverture / fermeture.

Caractéristiques techniques

- Structure robuste en acier laminé S355 J2G3.
- Force de fermeture et pénétration maximale qui permet un remplissage toujours complet.
- Conception et construction conformes aux normes F.E.M. 1001/98 Section I.
- Déclaration CE de conformité.

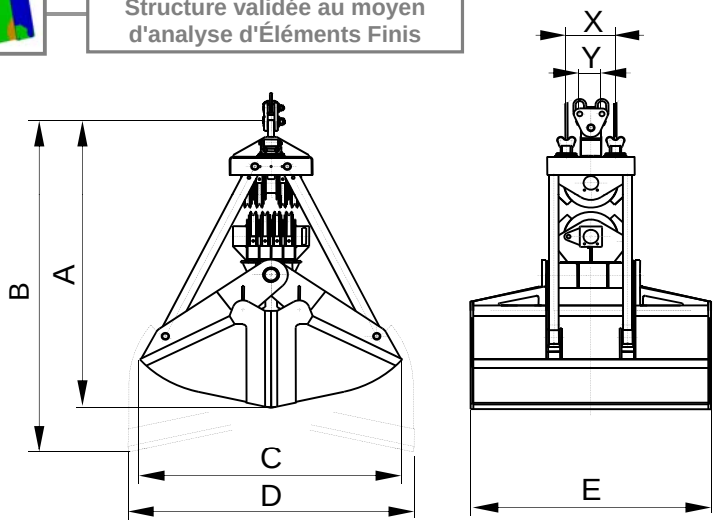

Référence	Capacité 35º dôme	Course câble	Poulie Ø	Câble Ø	Grue SWL	Poids	Dimensions mm						
	m³	m	mm	mm	t	kg	A	B	C	D	E	X	Y
CM4-2500-1,1	2,5	4,1	355	16	5	1900	2775	3085	2085	2300	1950	380	160
CM4-3500-1,1	3,5	4,1	355	16	8	2600	2830	3210	2400	2640	1960	380	160
CM4-4500-1,1	4,5	4,8	450	22	10	3200	3540	3710	2745	3560	2035	480	220
CM4-5500-1,1	5,5	4,8	450	22	10	3600	3640	3725	2920	3755	2135	480	220
CM4-7000-1,1	7	7,8	560	26	12,5	4800	3865	4325	3155	3770	2155	595	280
CM4-9000-1,1	9	7,8	560	26	16	6000	3965	4345	3320	3965	2455	595	280
CM4-11000-1,1	11	7,8	560	26	20	7000	4065	4370	3495	4160	2705	595	280
CM4-14500-1,1	14,5	8,9	630	32	25	8600	4705	5165	3735	5095	3055	670	350
CM4-18000-1,1	18	8,9	630	32	32	10100	4805	5190	4030	5275	3505	670	350
CM4-23000-1,1	23	9,1	710	36	40	12900	5200	5320	4300	5480	3650	755	380

MOUFLAGE 1:4

LES DIMENSIONS ET CARACTERISTIQUES SONT APPROXIMATIVES. NOUS NOUS RESERVONS LE DROIT D'INTRODUIRE LES MODIFICATIONS QUE NOUS JUGERONS UTILES.

Vous pouvez solliciter une offre de n'importe lequel de ces modèles à **www.blug.es** web ou en envoyant un email à **comercial@blug.es**