Plus d'information:
www.blug.es/fra/productos/

BLUG®
Credeblug, s.l.

RÉFÉRENCE
CM4-3,2

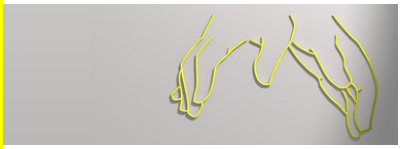

TYPE DE MACHINE	DENSITÉ MAX. MATÉRIEL
BENNE	3,2 T/M³
TYPE DE COMMANDE	**NOMBRE DE CÂBLES**
MÉCANIQUE	4
MATÉRIEL À MANIPULER	

MINÉRAUX, MATÉRIAUX ET PRODUITS EN VRAC JUSQU'À UNE DENSITÉ DE 3,2 t/m³

Ensemble de poulies avec des gorges tempérées, dimensionnées pour chaque application et montées sur des paliers / roulements

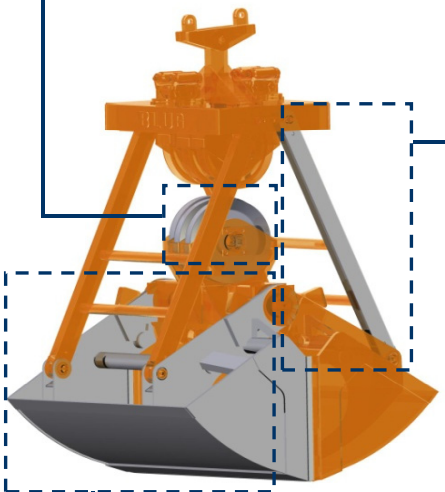

Bras articulés pour compenser les désalignements entre la tête de la benne et les valves

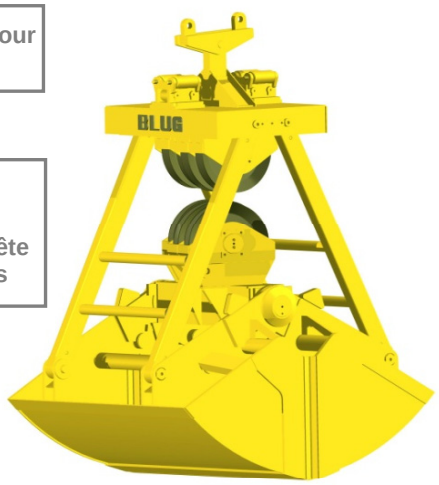

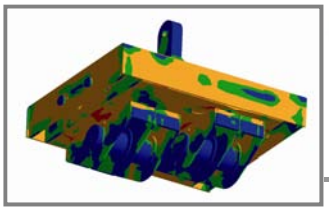

Structure validée au moyen d'analyse d'Éléments Finis

Profil de poches idéal pour chaque granulométrie, talus et densité avec des lèvres de fermeture anti-usure et anti-abrasion en acier au manganèse

Équipement nécessaire

- 2 câbles pour la suspension.
- 2 câbles pour l'ouverture / fermeture.

Caractéristiques techniques

- Structure robuste en acier laminé S355 J2G3.
- Force de fermeture et pénétration maximale qui permet un remplissage toujours complet.
- Conception et construction conformes aux normes F.E.M. 1001/98 Section I.
- Déclaration CE de conformité.

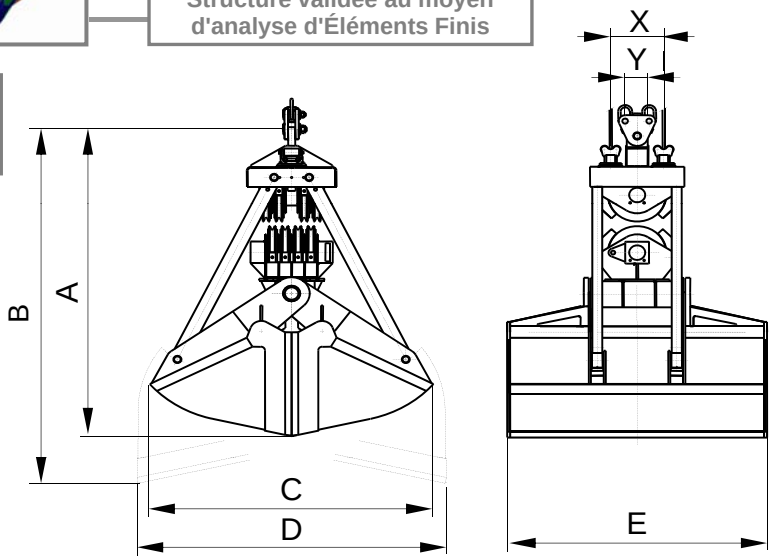

Référence	Capacité 30º dôme	Course câble	Poulie Ø	Câble Ø	Grue SWL	Poids	Dimensions mm						
	m³	m	mm	mm	t	kg	A	B	C	D	E	X	Y
CM4-1000-3,2	1	4,1	355	16	5	1700	2440	2680	1670	1840	1450	380	160
CM4-1250-3,2	1,25	4,1	355	16	6,3	2000	2490	2695	1720	1935	1610	380	160
CM4-1500-3,2	1,5	6	450	22	8	2700	2790	2945	1805	2030	1735	480	220
CM4-2000-3,2	2	6	450	22	10	3300	2840	2960	1895	2030	1735	480	220
CM4-2500-3,2	2,5	9,7	560	26	12,5	4300	3135	3430	2085	2300	2145	595	280
CM4-3000-3,2	3	9,7	560	26	16	5300	3235	3460	2215	2490	2245	595	280
CM4-4000-3,2	4	9,7	560	26	20	6700	3435	3515	2560	2875	2345	595	280
CM4-5000-3,2	5	11,1	630	32	25	8000	3800	4270	2665	3220	2405	670	350
CM4-6000-3,2	6	11,1	630	32	32	11200	3900	4290	2845	3410	2555	670	350
CM4-8000-3,2	8	11,3	710	36	40	13200	4330	5040	3330	3700	2890	755	380

MOUFLAGE 1:4 / 1:5

LES DIMENSIONS ET CARACTERISTIQUES SONT APPROXIMATIVES. NOUS NOUS RESERVONS LE DROIT D'INTRODUIRE LES MODIFICATIONS QUE NOUS JUGERONS UTILES.

Vous pouvez solliciter une offre de n'importe lequel de ces modèles à **www.blug.es** web ou en envoyant un email à **comercial@blug.es**

PRODUITS RELATIFS

CM4-2,8

CM4-1,8

CM2-1,8