Plus d'information:
www.blug.es/fra/productos/

BLUG®
Credeblug, s.l.

RÉFÉRENCE
CM4G-1,1

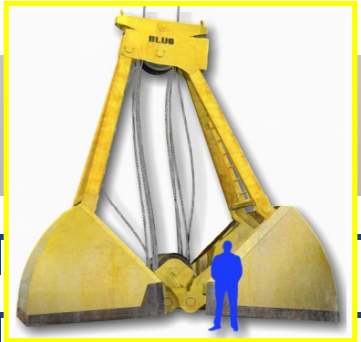

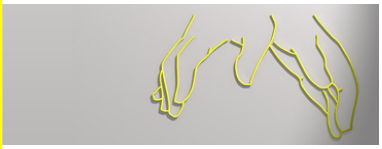

TYPE DE MACHINE	DENSITÉ MAX. MATÉRIEL
BENNE	1,1 T/M³
TYPE DE COMMANDE	**NOMBRE DE CÂBLES**
MÉCANIQUE	4

MATÉRIEL À MANIPULER

D'ENGRAIS, CÉRÉALES, CHARBON, MATÉRIAUX ET PRODUITS EN VRAC JUSQU'À UNE DENSITÉ DE 1,1 t/m³

Bras articulés pour compenser les désalignements entre la tête de la benne et les valves

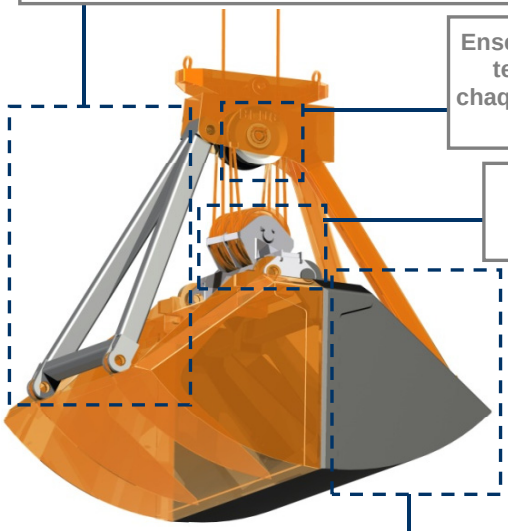

Ensemble de poulies avec des gorges tempérées, dimensionnées pour chaque application et montées sur des paliers / roulements

Tête supérieure et inférieure renforcées avec acier de 700 Mpa de limite élastique

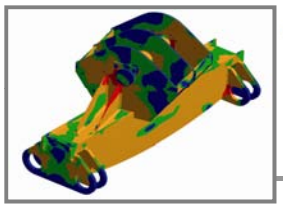

Structure validée au moyen d'analyse d'Éléments Finis

Profil de poches idéal pour chaque granulométrie, talus et densité fabriquées complètement en acier résistant à l'usure (dureté de jusqu'à 475 HBW)

Équipement nécessaire

- 2 câbles pour la suspension.
- 2 câbles pour l'ouverture / fermeture.

Caractéristiques techniques

- Structure écologique complètement fermée (optionnelle).
- Force de fermeture et pénétration maximale qui permet un remplissage toujours complet.
- Conception et construction conformes aux normes F.E.M. 1001/98 Section I.
- Déclaration CE de conformité.

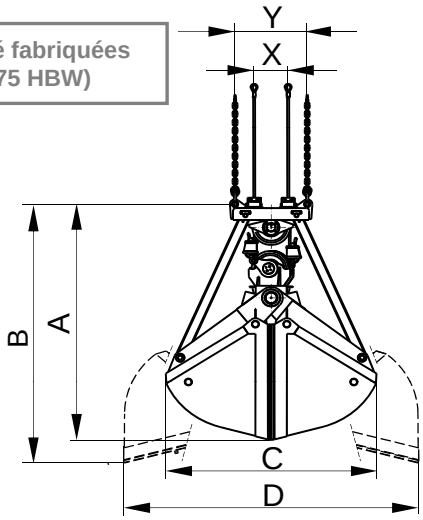

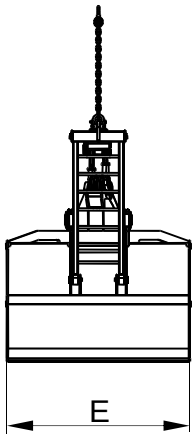

PRODUITS RELATIFS

CM4-1,1

CM4G-0,8

CM4-0,8

Référence	Capacité 35º dôme	Course câble	Poulie Ø	Câble Ø	Grue SWL	Poids	Dimensions mm						
	m³	m	mm	mm	t	kg	A	B	C	D	E	X	Y
CM4G-23500-1,1	23,5	9	560	32	35	9150	4700	6030	4350	5120	3800	595	1000
CM4G-26000-1,1	26	9,8	630	36	40	10900	4840	6100	4450	5320	4000	670	1400
CM4G-28500-1,1	28	9,8	630	36	45	12200	4970	6150	4530	5470	4200	670	1400
CM4G-30000-1,1	30	9,8	630	36	50	13200	5050	6200	4600	5600	4400	670	1400
CM4G-35000-1,1	35	10,5	710	40	55	15800	5280	6550	4700	5800	4450	755	2400
CM4G-40000-1,1	40	10,5	710	40	65	17600	5500	6670	5300	5850	4600	755	2400

MOUFLAGE 1:3

LES DIMENSIONS ET CARACTERISTIQUES SONT APPROXIMATIVES. NOUS NOUS RESERVONS LE DROIT D'INTRODUIRE LES MODIFICATIONS QUE NOUS JUGERONS UTILES.

Vous pouvez solliciter une offre de n'importe lequel de ces modèles à **www.blug.es** web ou en envoyant un email à **comercial@blug.es**