Plus d'information:
www.blug.es/fra/productos/

BLUG®
Credeblug, s.l.

RÉFÉRENCE
# P-1,8

**TYPE DE MACHINE**
GRAPPIN

**TYPE DE COMMANDE**
ÉLECTRO-HYDRAULIQUE

**MATÉRIEL À MANIPULER**

**DENSITÉ MAX. MATÉRIEL**
1,8 T/M³

**STRUCTURE**
CIRCULAIRE

**PRODUITS RELATIFS**

PR8-1,8

P-3N

PM4-1,8

**FERRAILLES MOYENNES, FERRAILLE 1-2 FRAGMENTÉE ET REFUS INDUSTRIELS MOYENS, PETITS PAQUETS DE FERRAILLE…**

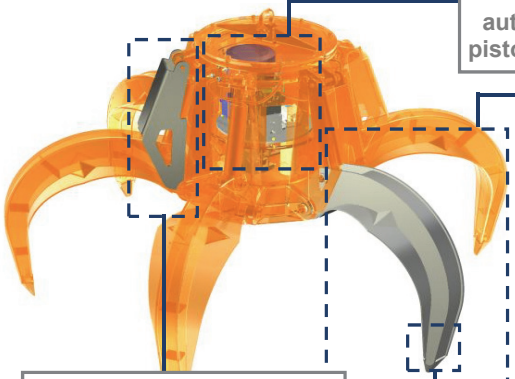

Groupe électro-hydraulique autonome équipé d'une bombe de pistons de débit variable auto-réglée

Profil idoine de griffes et de coquille pour chaque produit en acier anti-abrasion

Cylindres hydrauliques totalement protégés

Dents spéciales de la pénétration en acier au manganèse résistant à l'usure

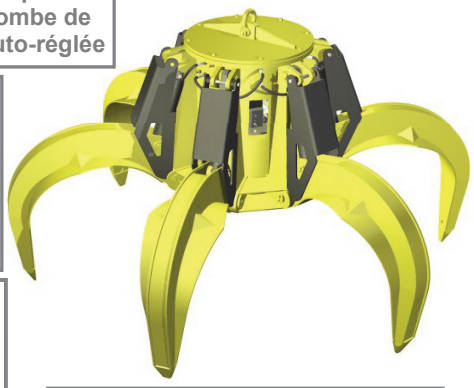

Structure validée au moyen d'analyse d'Éléments Finis

## Équipement nécessaire

- Crochet(s) ou chaîne(s) de suspension.
- Connexion électrique pour le groupe électro-hydraulique.

## Caractéristiques techniques

- Structure robuste en acier laminé S355 J2G3.
- Réservoir à huile, anti-pollution, hermétiquement étanche.
- Hauteur très réduite et niveau bas de centre de gravité, multistable (± 60º).
- Conception et construction conformes aux normes F.E.M. 1001/98 Section I.
- Déclaration CE de conformité.

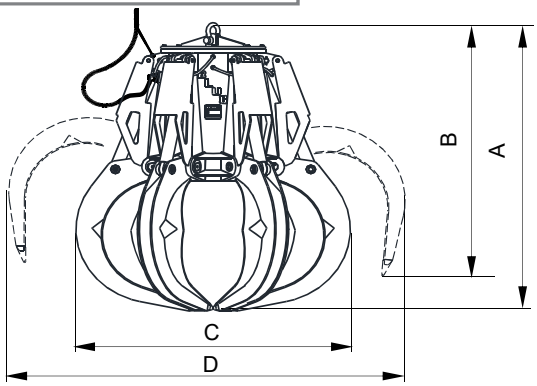


| Référence | Capacité | Nombre griffes | Moteur 40% ED | Intensité 400 V | Pression travail | Temps fermer (1) | Temps ouvrir | Grue SWL | Poids | Dimensions mm | | | |
|---|---|---|---|---|---|---|---|---|---|---|---|---|---|
| | m³ | | kW | A | bar | s | s | t | kg | A | B | C | D |
| P5-500-1,8 | 0,5 | 5 | 7,3 | 14,5 | 140 | 10 | 7 | 2,5 | 875 | 1815 | 1530 | 1490 | 2285 |
| P5-750-1,8 | 0,75 | 5 | 7,3 | 14,5 | 160 | 10 | 7 | 2,5 | 1000 | 1785 | 1510 | 1605 | 2215 |
| P5-1000-1,8 | 1 | 5 | 10 | 20 | 165 | 8 | 5 | 4 | 1560 | 2100 | 1820 | 1850 | 2705 |
| P5-1250-1,8 | 1,25 | 5 | 10 | 20 | 210 | 8 | 5 | 4 | 1650 | 2200 | 1850 | 1950 | 2900 |
| P6-1600-1,8 | 1,6 | 6 | 14,5 | 28 | 130 | 9 | 5 | 6,3 | 2620 | 2410 | 2110 | 2260 | 3070 |
| P6-2000-1,8 | 2 | 6 | 20,5 | 39 | 170 | 9 | 5 | 6,3 | 2710 | 2510 | 2145 | 2375 | 3270 |
| P6-2500-1,8 | 2,5 | 6 | 20,5 | 39 | 210 | 10 | 6 | 8 | 2810 | 2660 | 2195 | 2475 | 3550 |
| P6-3200-1,8 | 3,2 | 6 | 31,5 | 61 | 185 | 10,5 | 6 | 10 | 3940 | 2985 | 2480 | 2615 | 3895 |
| P6-4000-1,8 | 4 | 6 | 31,5 | 61 | 200 | 12 | 7 | 12,5 | 4250 | 3135 | 2535 | 2805 | 4190 |
| P6-5000-1,8 | 5 | 6 | 40 | 74,5 | 160 | 14,5 | 8 | 18 | 6600 | 3375 | 3020 | 3090 | 4480 |
| P7-6300-1,8 | 6,3 | 7 | 51 | 94 | 190 | 17 | 9 | 20 | 7800 | 3575 | 3115 | 3245 | 4845 |
| P7-8000-1,8 | 8 | 7 | 51 | 94 | 210 | 17 | 9 | 25 | 8000 | 3775 | 3205 | 3470 | 5220 |
| P7-10000-1,8 | 10 | 7 | 70 | 129 | 210 | 15 | 8 | 30 | 9600 | 4160 | 3485 | 3805 | 5870 |
| P7-12000-1,8 | 12 | 7 | 91 | 170 | 240 | 20 | 12 | 35 | 12200 | 4710 | 3960 | 4070 | 6090 |

(1) LE TEMPS DE D'APPRÉHENSION DE LA CHARGE EST CONSIDÉRÉ À 85% DE LA COURSE DES GRIFFES.

LES DIMENSIONS ET CARACTERISTIQUES SONT APPROXIMATIVES. NOUS NOUS RESERVONS LE DROIT D'INTRODUIRE LES MODIFICATIONS QUE NOUS JUGERONS UTILES.

Vous pouvez solliciter une offre de n'importe lequel de ces modèles à **www.blug.es** web ou en envoyant un email à **comercial@blug.es**